Technický list

Vlastnosti produktu

Sporák tálový plynový se statickou elektrickou troubou GN 2/1 - 3x hořák 400 V / 3N		
Model	**Sap kód**	00018742
STPT 70/80 21 GE	**Skupina artiklů**	Sporáky



- Typ spotřebiče: Kombinované zařízení
- Zapalování: Piezo+večný plamen
- Stupeň krytí ovládacích prvků: IPX4
- Materiál: Nerez

Sap kód	00018742	**Napájení**	400 V / 3N - 50 Hz
Šířka netto [mm]	800	**Výkon plynový [kW]**	25.400
Hloubka netto [mm]	700	**Druh připojení plynu**	Zemní plyn, propan butan
Výška netto [mm]	900	**Šířka vnitřní části zařízení [mm]**	657
Hmotnost netto [kg]	135.00	**Hloubka vnitřní části zařízení [mm]**	558
Příkon elektrický [kW]	6.300	**Výška vnitřní části zařízení [mm]**	335

RM GASTRO, s.r.o.,
Třída Čs. armády 816,
391 81 Veselí nad Lužnicí 1, ID:49825062

Technický list

Technický výkres

Sporák tálový plynový se statickou elektrickou troubou GN 2/1 - 3x hořák 400 V / 3N		
Model	**Sap kód**	00018742
STPT 70/80 21 GE	**Skupina artiklů**	Sporáky

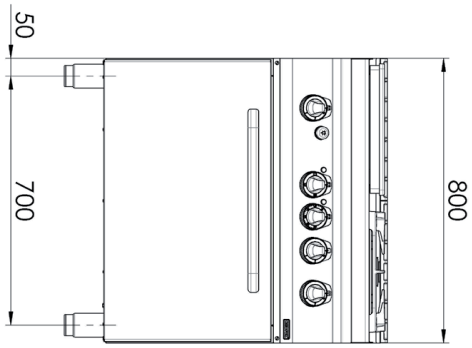

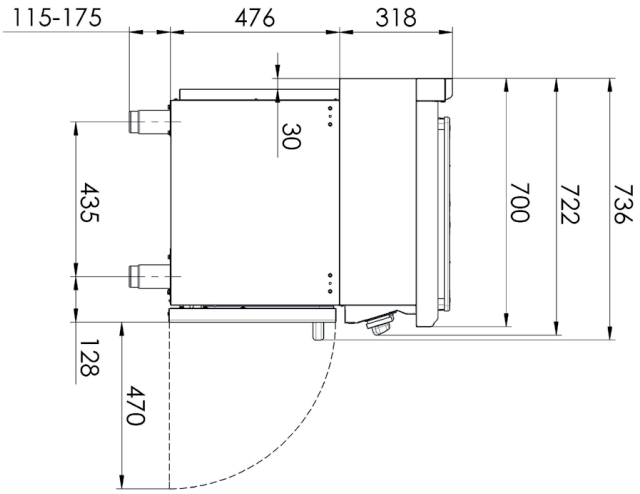

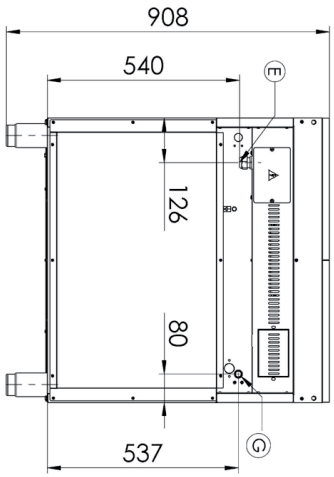

RM GASTRO, s.r.o.,
Třída Čs. armády 816,
391 81 Veselí nad Lužnicí 1, ID:49825062

Technický list

Technické parametry

Sporák tálový plynový se statickou elektrickou troubou GN 2/1 - 3x hořák 400 V / 3N

Model	Sap kód	00018742
STPT 70/80 21 GE	Skupina artiklů	Sporáky

1. **Sap kód:**
   00018742
2. **Šířka netto [mm]:**
   800
3. **Hloubka netto [mm]:**
   700
4. **Výška netto [mm]:**
   900
5. **Hmotnost netto [kg]:**
   135.00
6. **Šířka brutto [mm]:**
   840
7. **Hloubka brutto [mm]:**
   800
8. **Výška brutto [mm]:**
   975
9. **Hmotnost brutto [kg]:**
   135.00
10. **Typ spotřebiče:**
    Kombinované zařízení
11. **Konstrukční typ zařízení:**
    S podestavbou
12. **Příkon elektrický [kW]:**
    6.300
13. **Napájení:**
    400 V / 3N - 50 Hz
14. **Výkon plynový [kW]:**
    25.400
15. **Zapalování:**
    Piezo+večný plamen
16. **Druh připojení plynu:**
    Zemní plyn, propan butan
17. **Stupeň krytí ovládacích prvků:**
    IPX4
18. **Materiál:**
    Nerez
19. **Kontrolky:**
    chodu a nahřátí
20. **Materiál vrchní desky:**
    AISI 304
21. **Tloušťka vrchní desky [mm]:**
    1.20
22. **Počet stupňů regulace výkonu:**
    6
23. **Bezpečnostní termočlánek:**
    Ano
24. **Bezpečnostní termostat:**
    Ano
25. **Pojistný termostat do x °C:**
    360
26. **Počet hořáků/ploten:**
    3
27. **Typ plynových varných zón:**
    Tál + Klasické
28. **Typ hořáku:**
    Mosazný, rozebiratelný

RM GASTRO, s.r.o.,
Třída Čs. armády 816,
391 81 Veselí nad Lužnicí 1, ID:49825062

Technický list

Technické parametry

Sporák tálový plynový se statickou elektrickou troubou GN 2/1 - 3x hořák 400 V / 3N		
Model	**Sap kód**	00018742
STPT 70/80 21 GE	**Skupina artiklů**	Sporáky

29. Typ trouby:
elektrická statická

30. Rozměr trouby:
GN 2/1

31. Materiál trouby:
Nerez

32. Šířka vnitřní části zařízení [mm]:
657

33. Hloubka vnitřní části zařízení [mm]:
558

34. Výška vnitřní části zařízení [mm]:
335

35. Maximální teplota vnitřní komory [°C]:
300

36. Minimální teplota vnitřní komory [°C]:
50

37. Napojení na kulový ventil:
1/2

RM GASTRO, s.r.o.,
Třída Čs. armády 816,
391 81 Veselí nad Lužnicí 1, ID:49825062